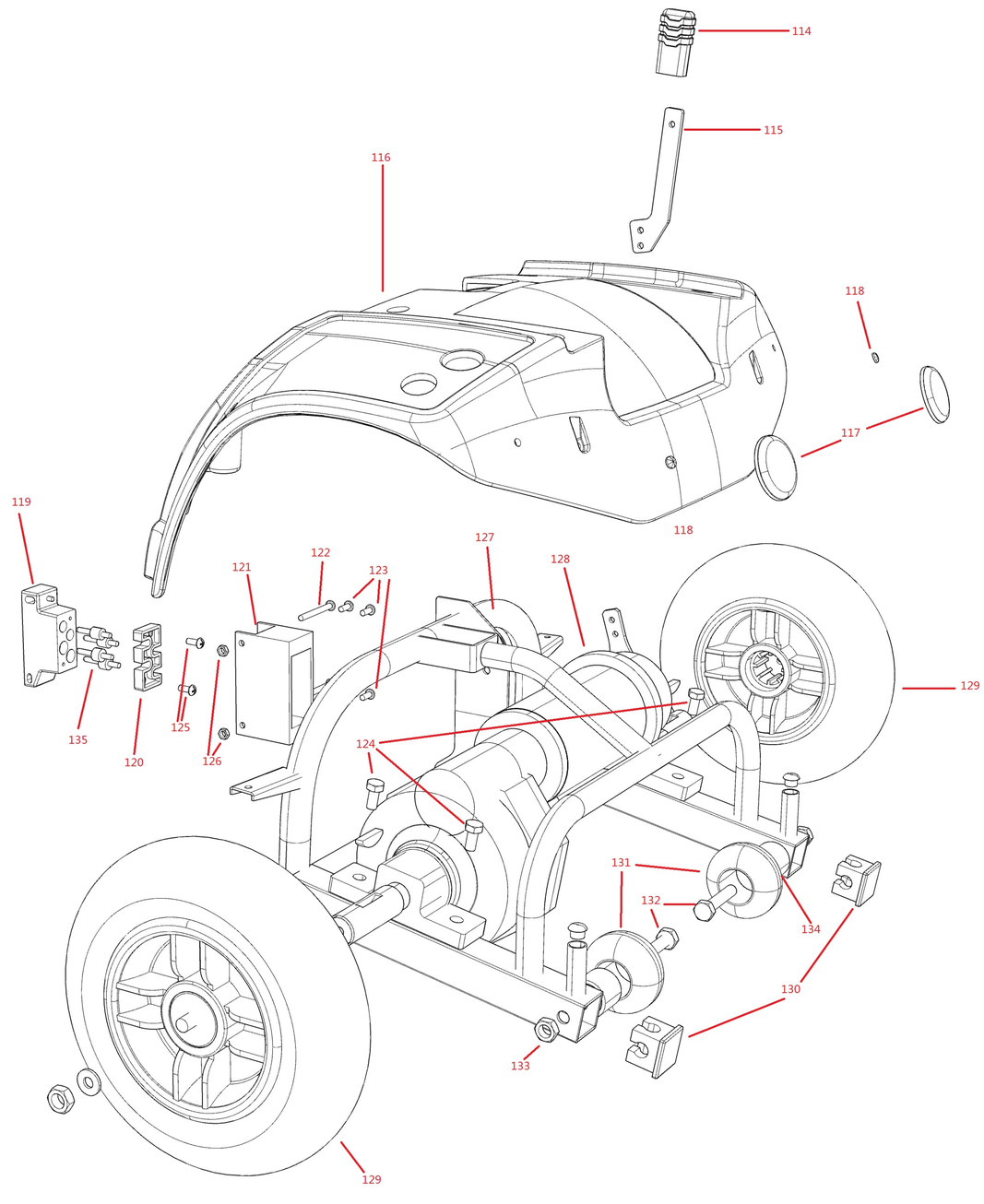
114
115
116
118
117
118
119
121
122
123
127
128
129
135
120
125
126
124
131
132
134
130
133
129

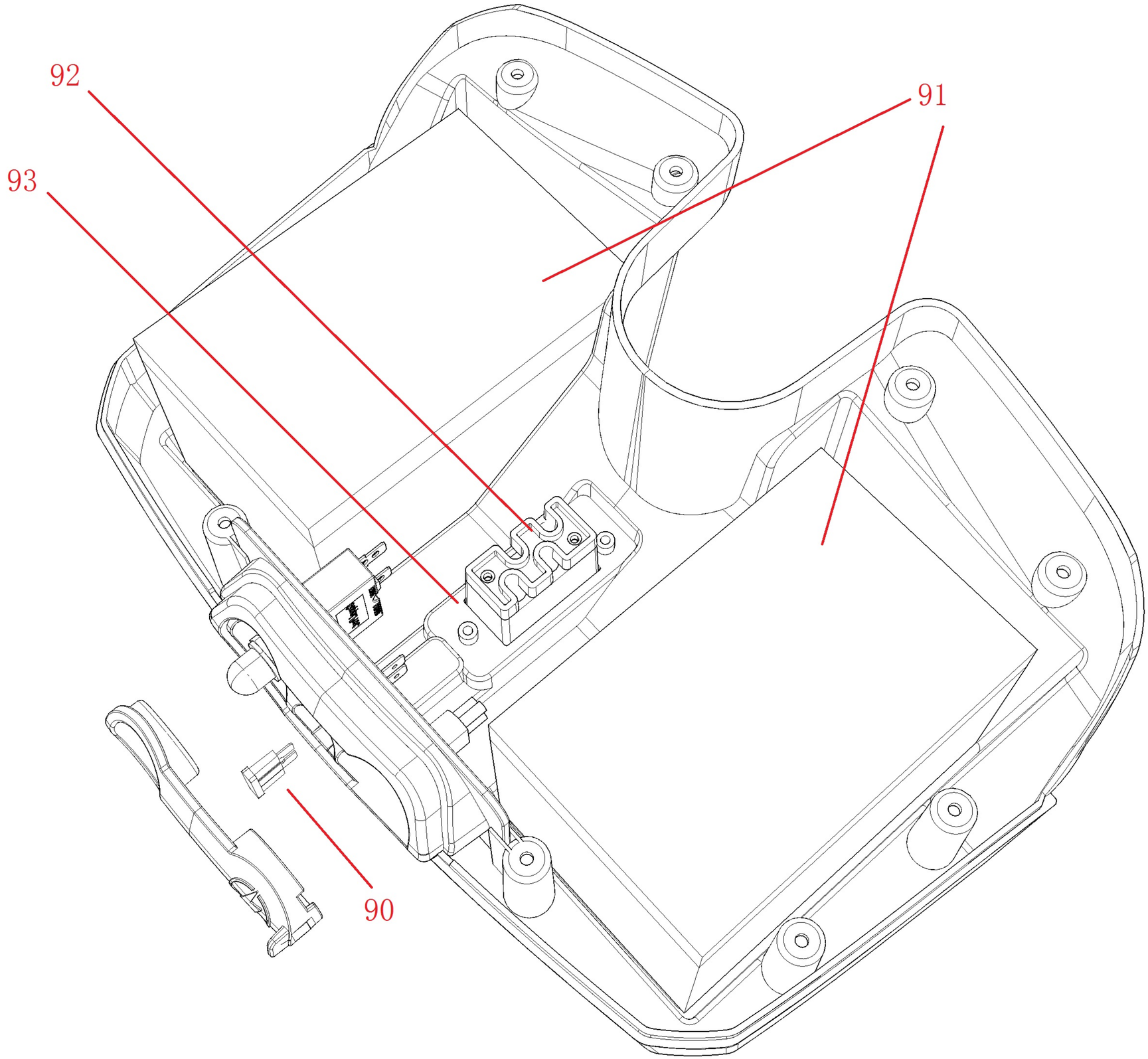
92
91
93
90

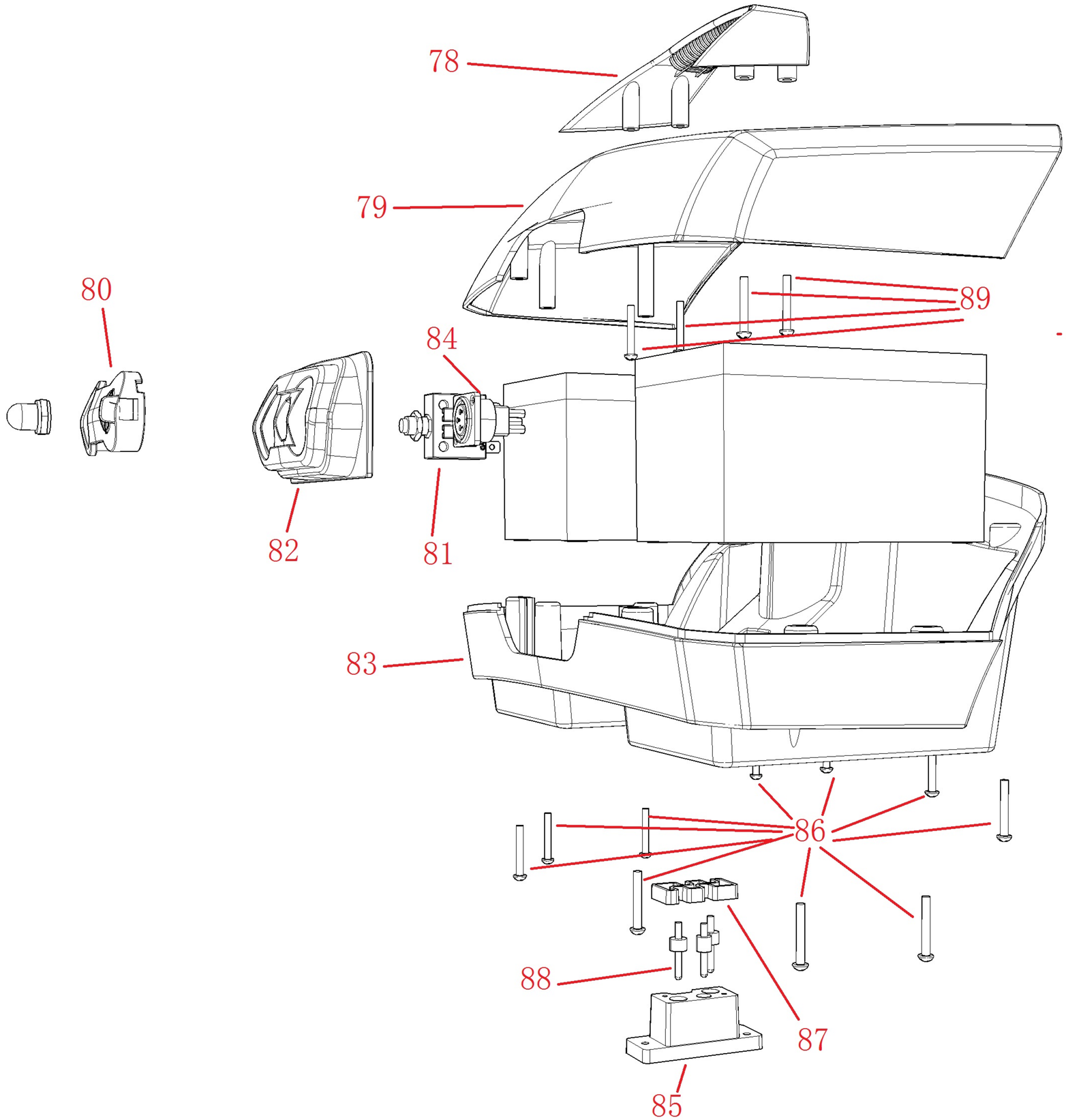
78
79
80
89
84
82
81
83
86
88
87
85

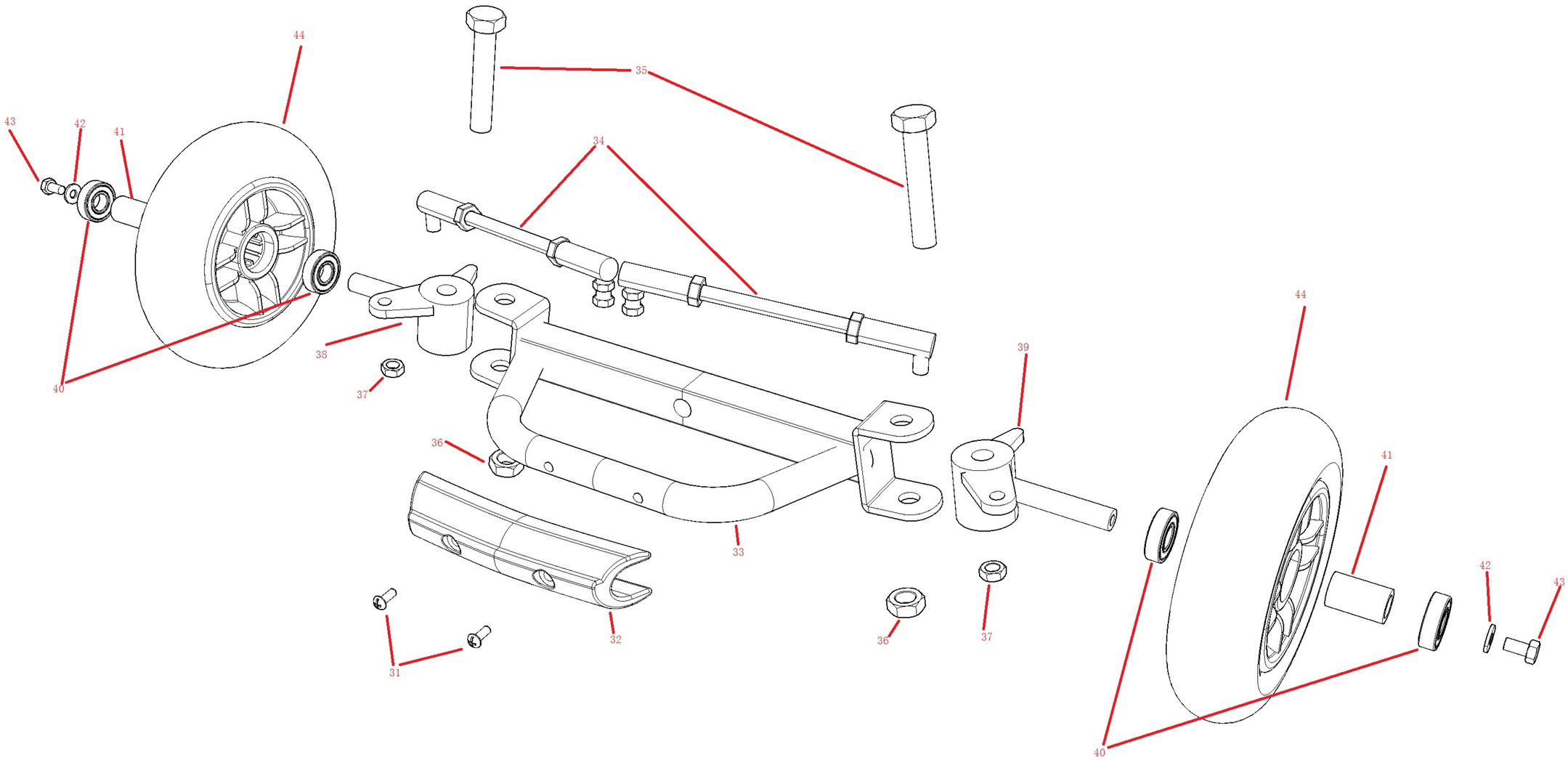
44
43
42
41
35
34
38
40
37
36
39
33
32
31
36
37
44
41
42
43
40

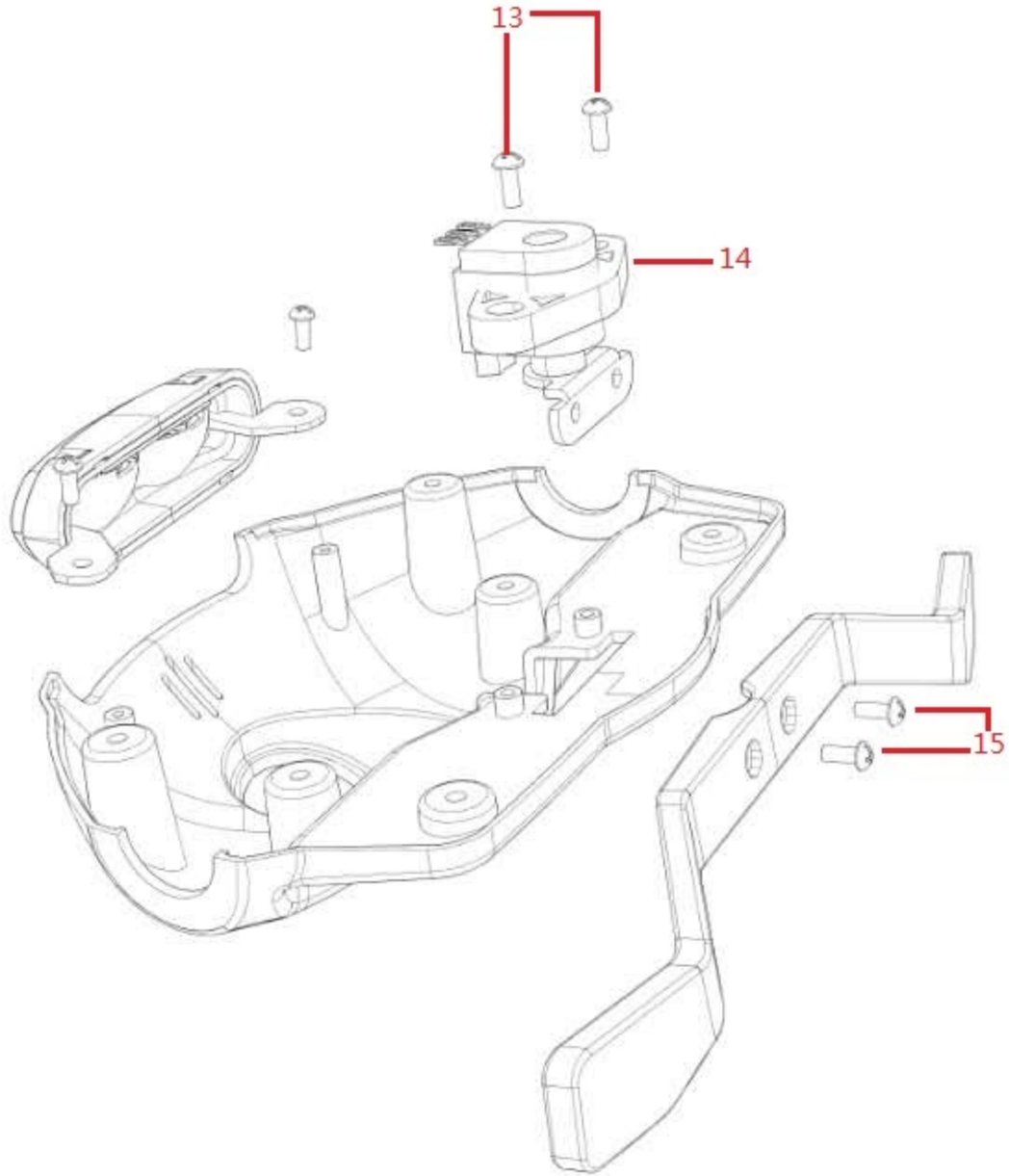
13
14
15

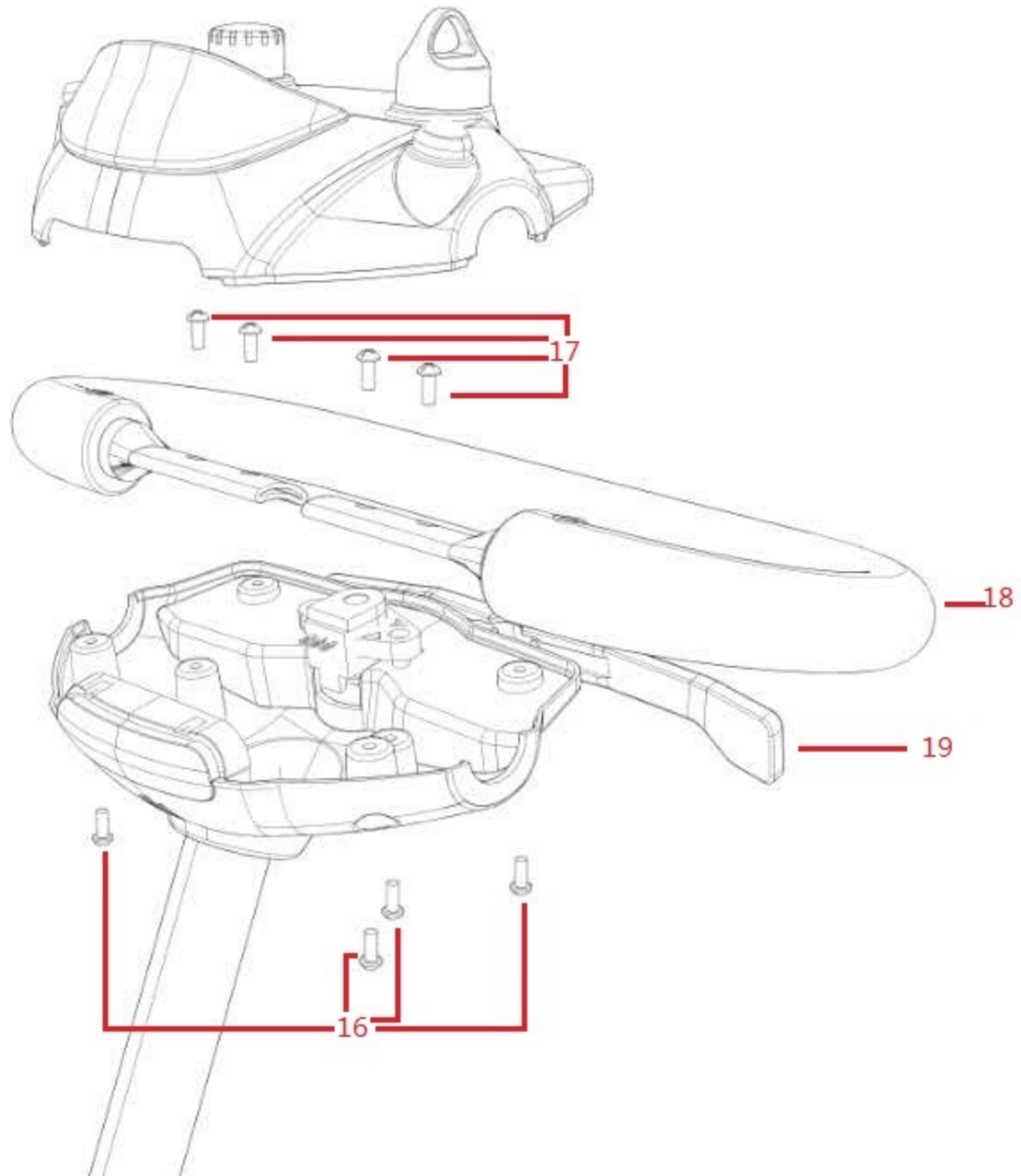
17
18
19
16

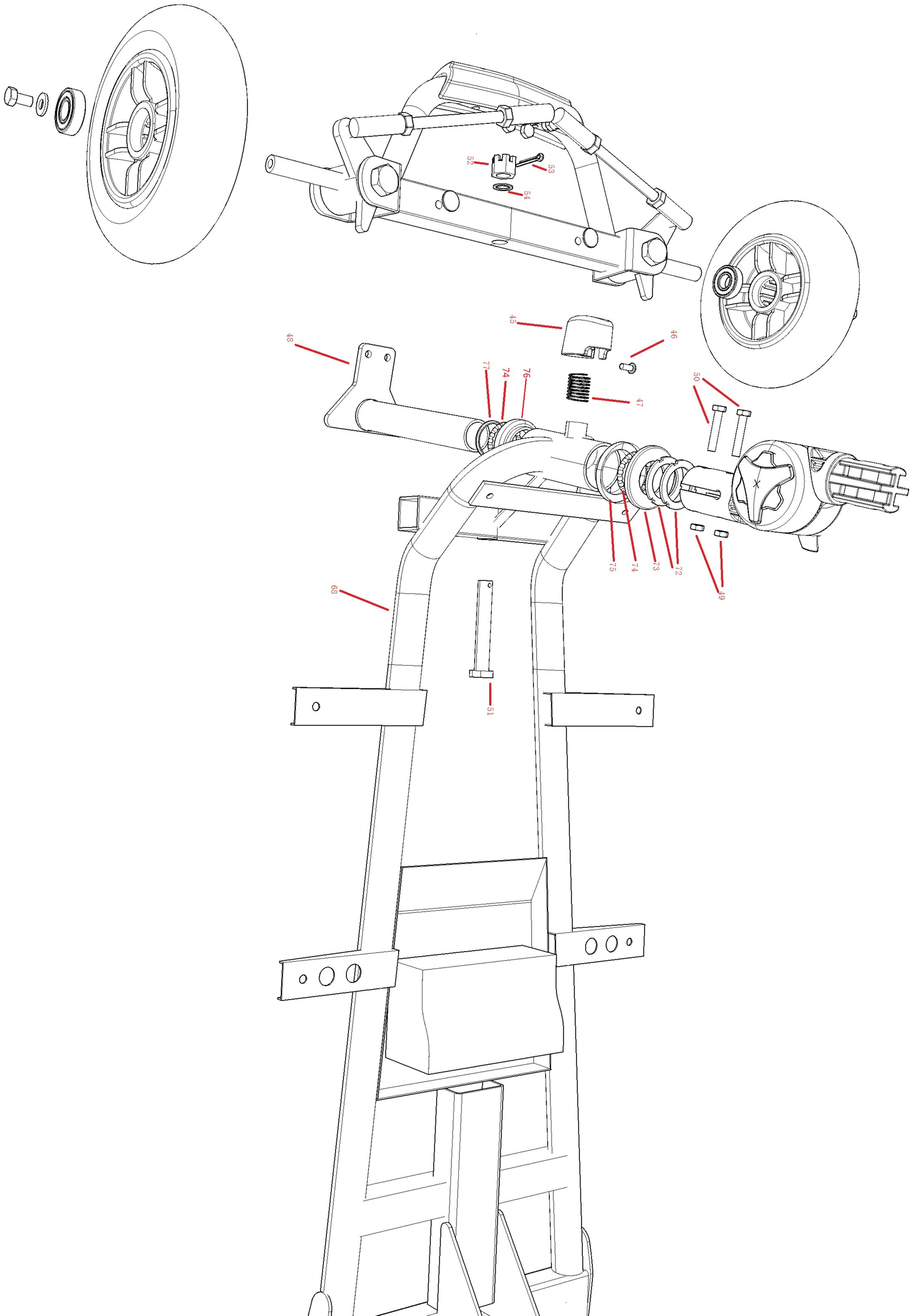
52
53
54
45
46
48
77
74
76
47
50
75
74
73
72
49
68
51

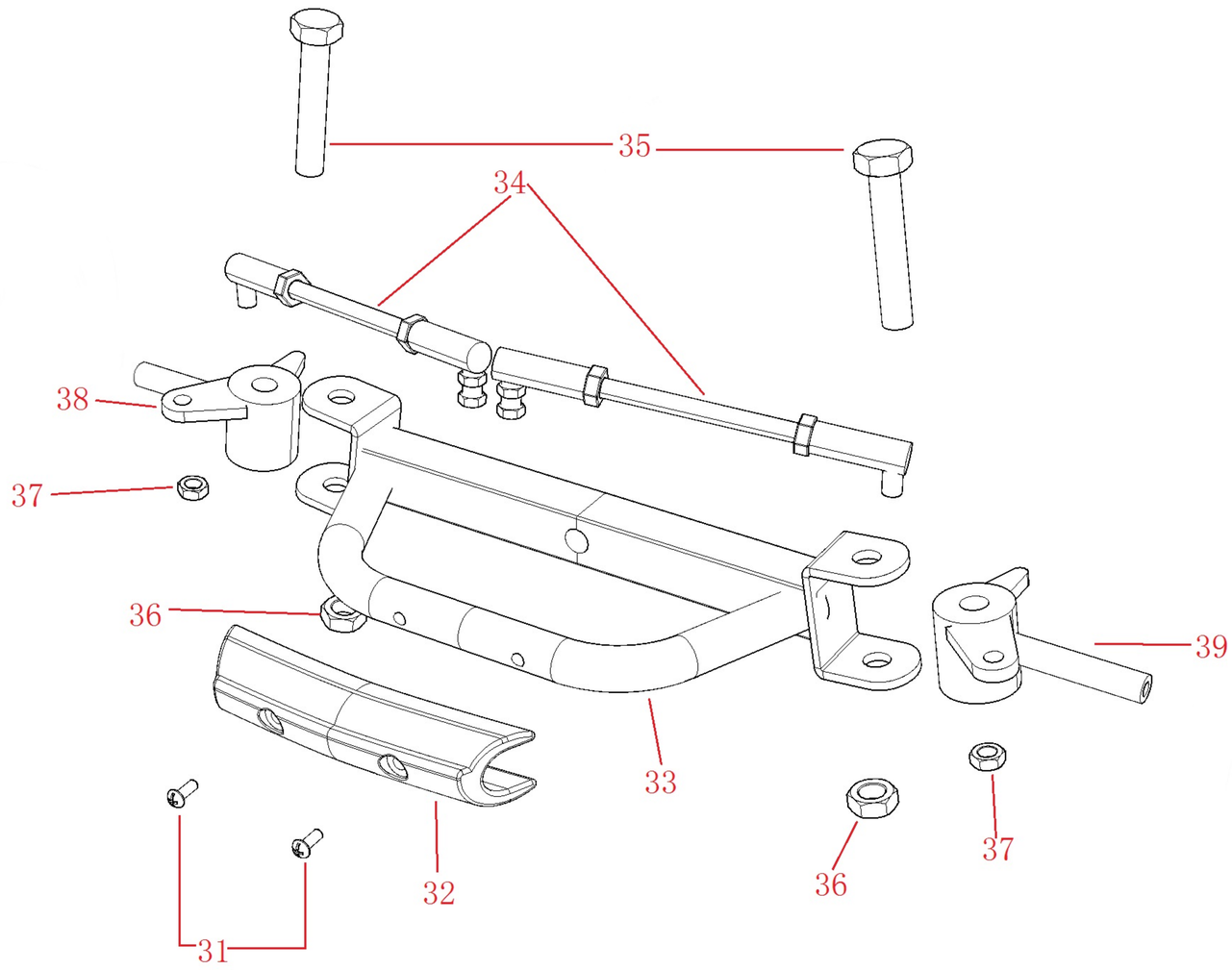
35
34
38
37
36
39
33
37
36
32
31

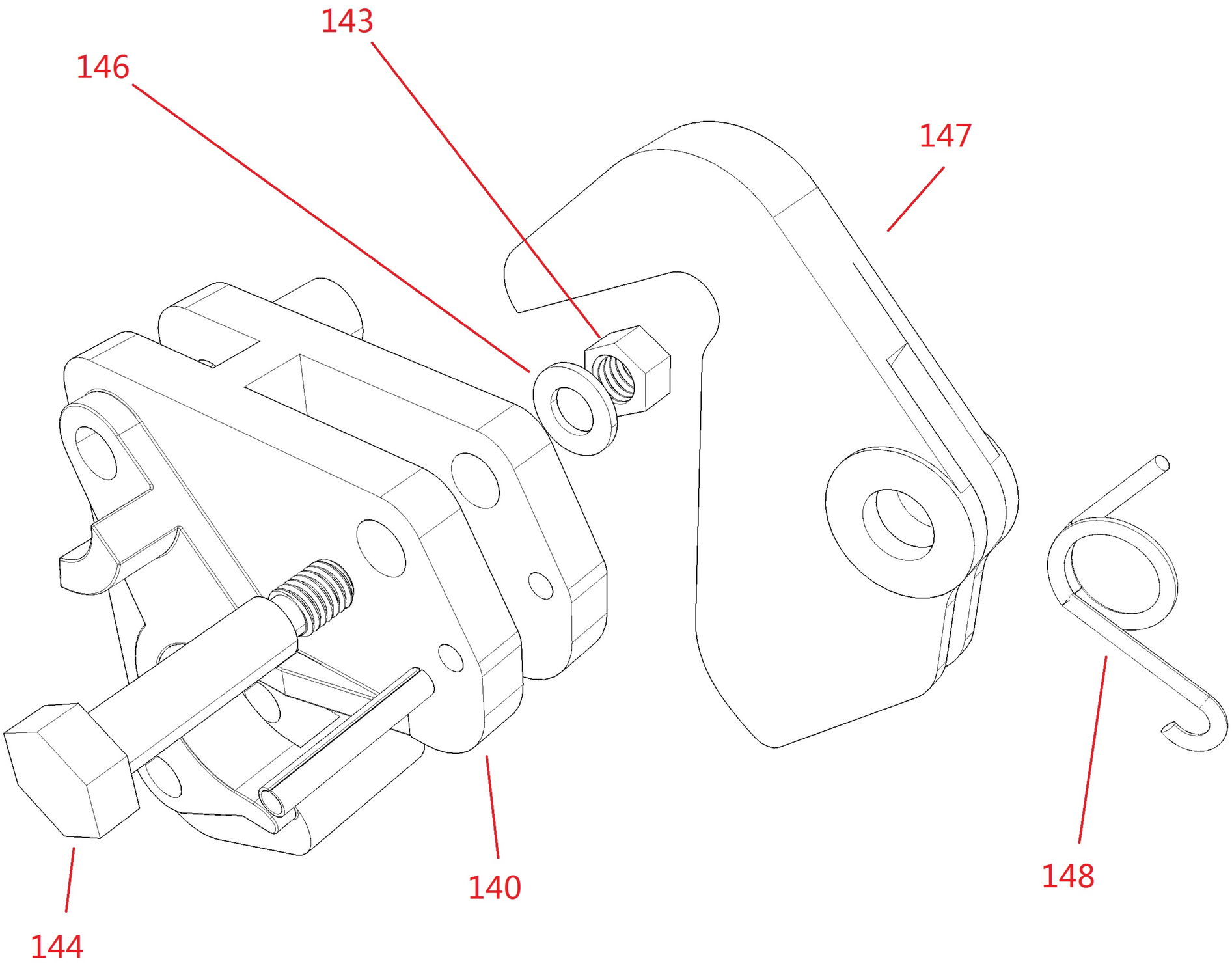
143
146
147
144
140
148

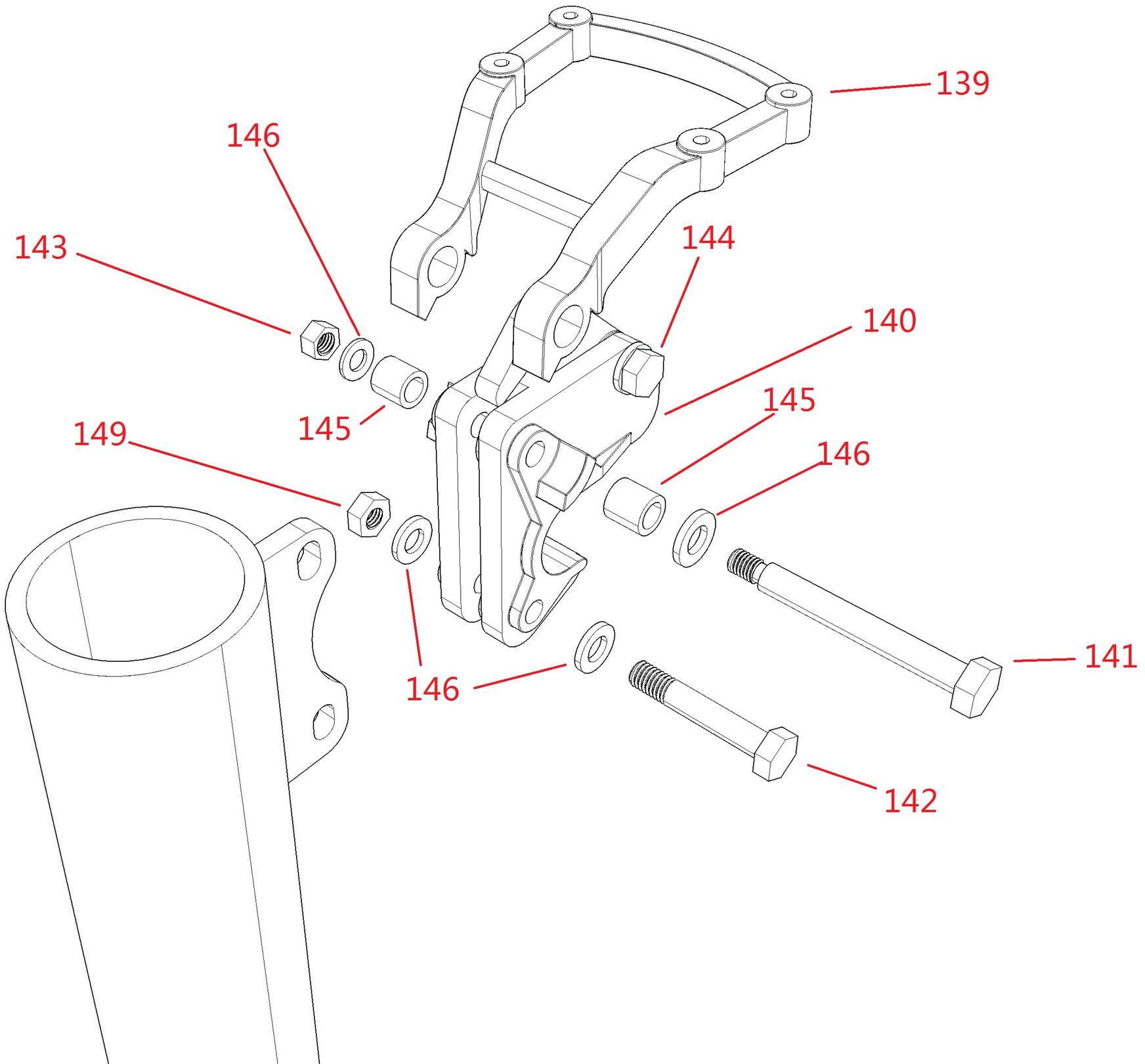
139
146
143
144
140
145
145
149
146
146
141
142

200041 定位销 Φ6.5*50镀锌 ROHS *2PCS

200042定位销 Φ9.5*67镀锌 ROHS*1PCS

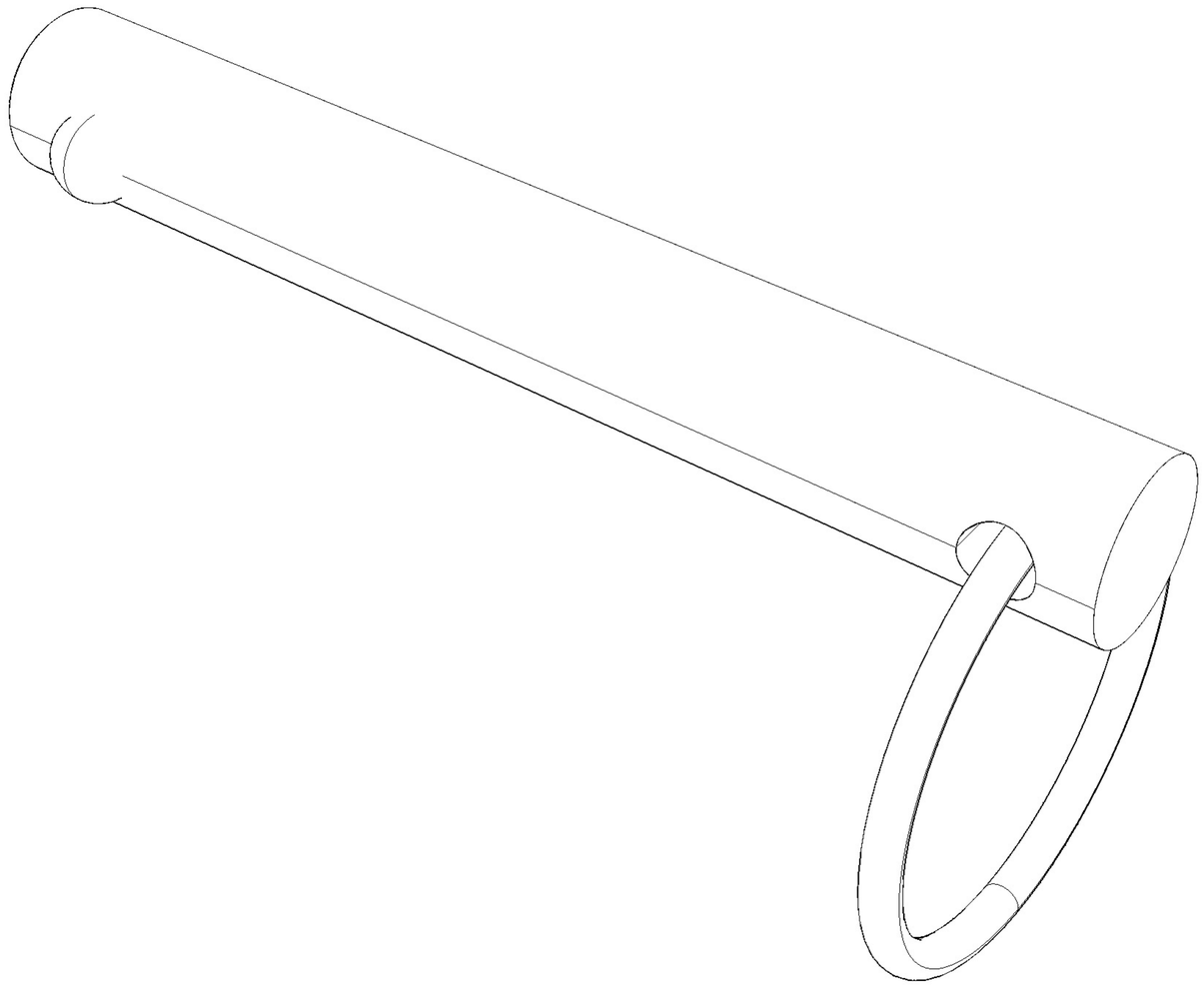

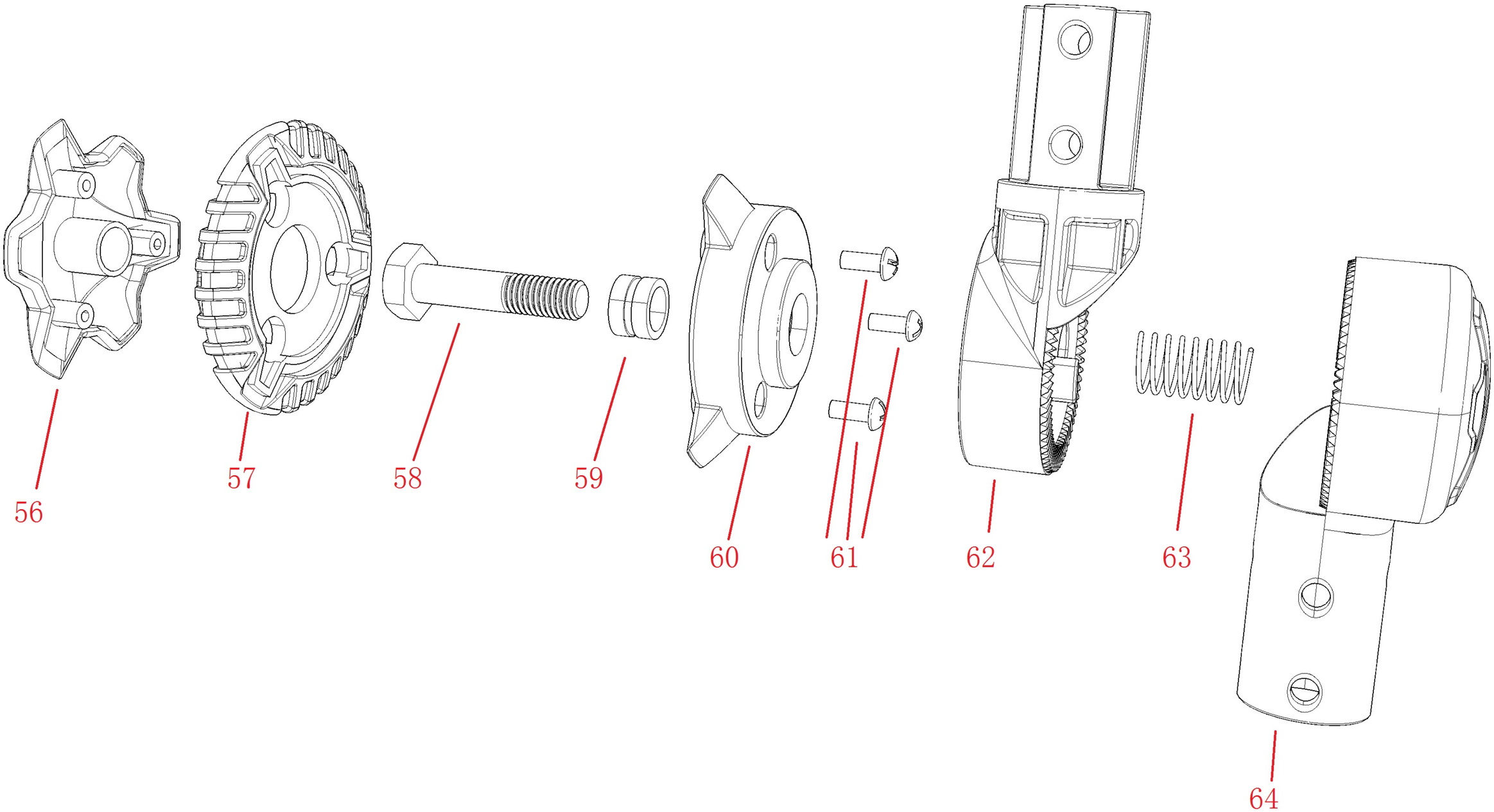
56
57
58
59
60
61
62
63
64

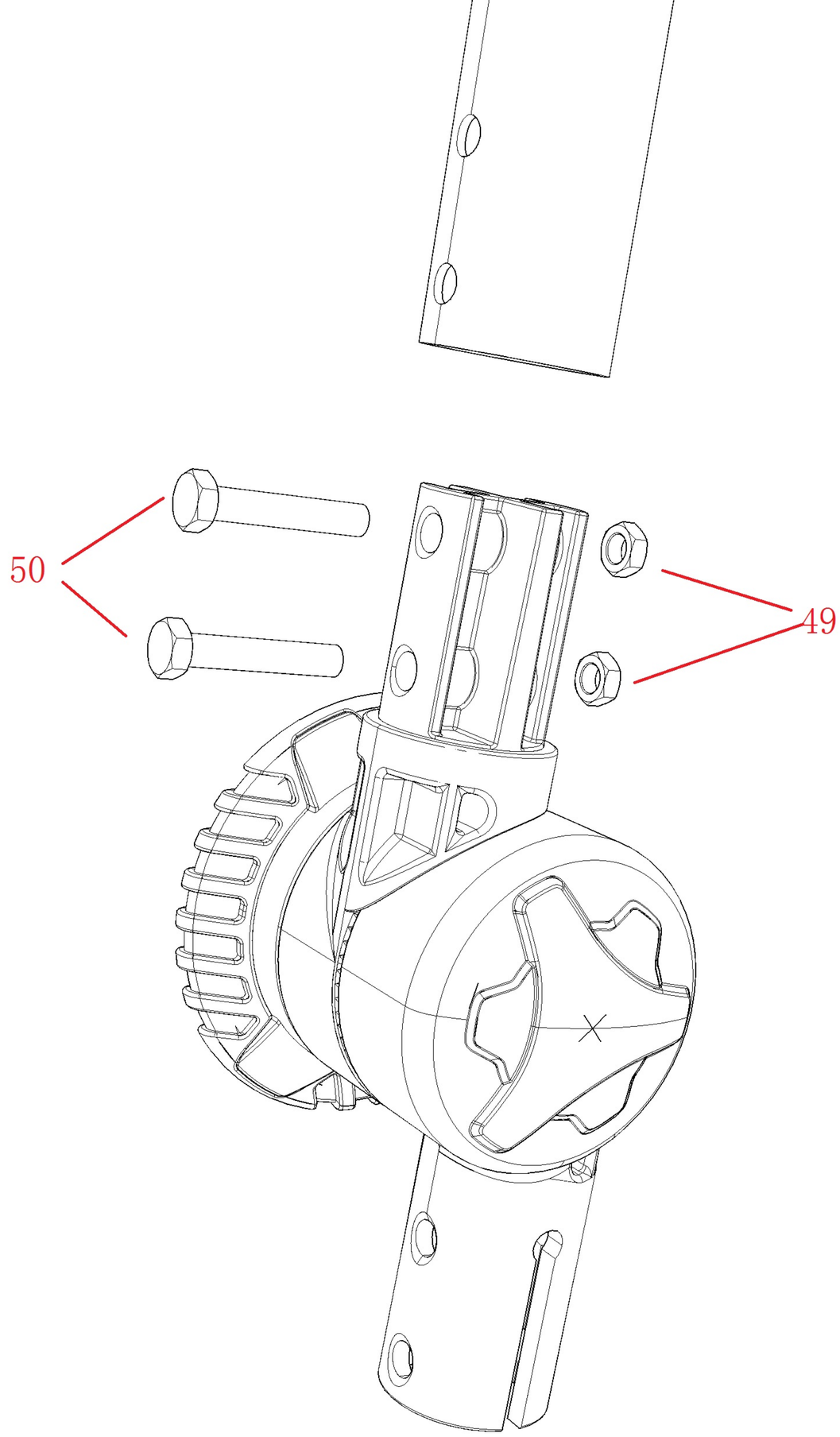
50
49

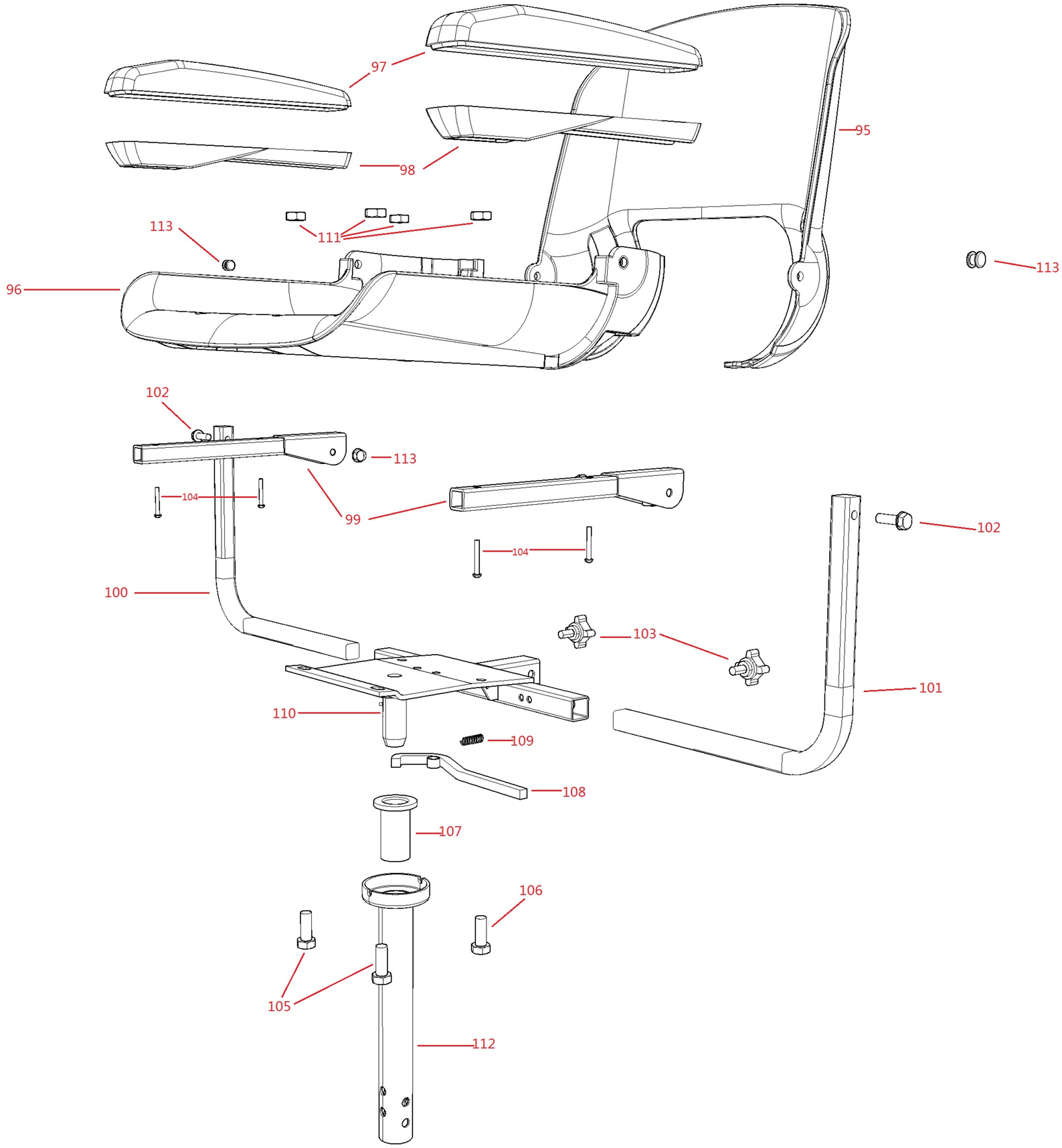
97
95
98
113
111
113
96
102
113
104
99
102
104
100
103
101
110
109
108
107
106
105
112

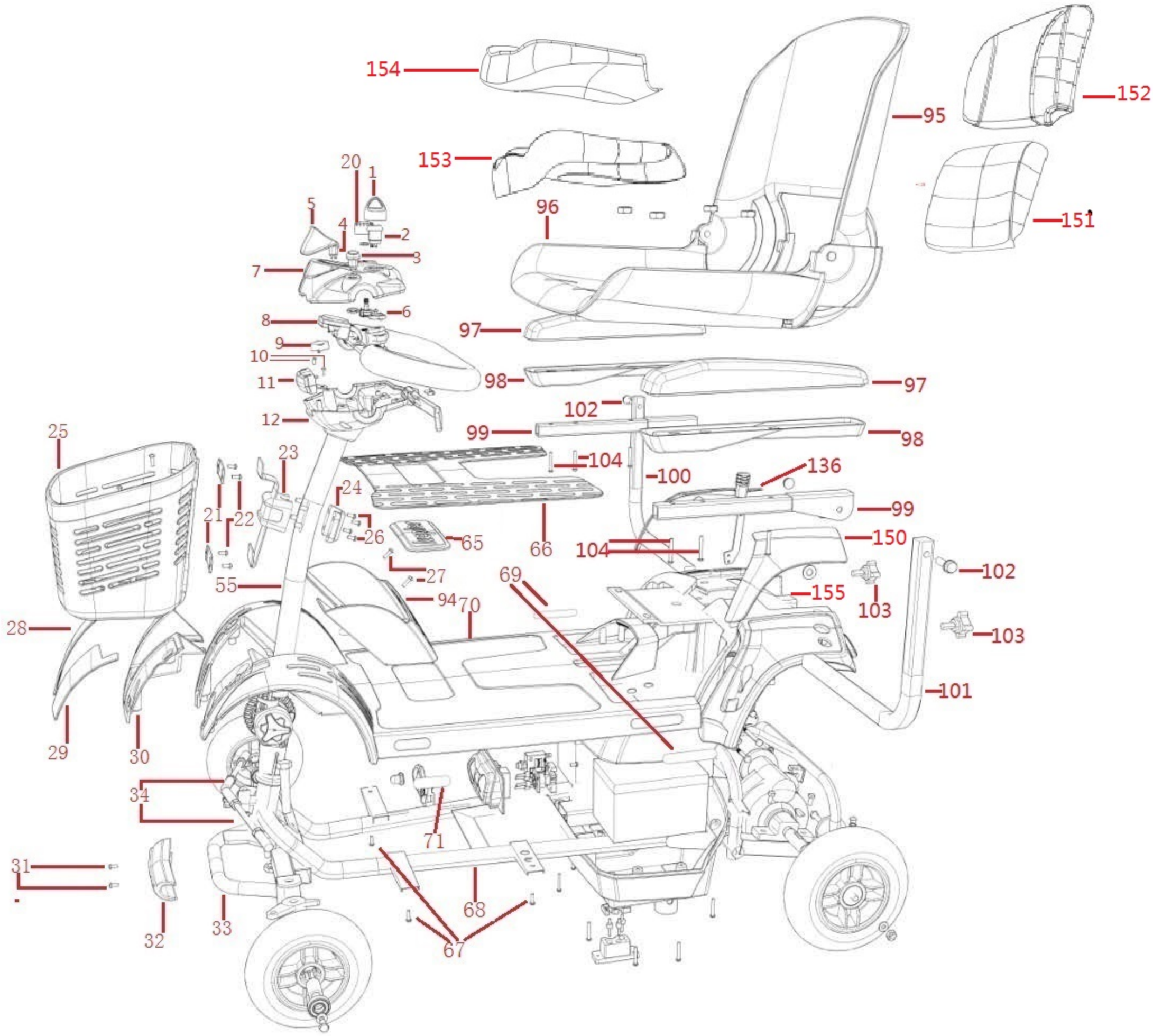
154
153
152
151
95
96
97
98
99
100
101
102
103
104
136
150
155
1
2
3
4
5
6
7
8
9
10
11
12
20
21
22
23
24
25
26
27
28
29
30
31
32
33
34
55
65
66
67
68
69
70
71
94